S/SGA BF X

MADE IN ITALY

REGOLAZIONE ESTERNA DELLA TEMPERATURA

Scaldacqua a gas ad accumulo murale a flusso bilanciato

- / Basso NOx: conforme a ErP 26/09/2018
- / Bruciatore pilota robusto ed affidabile
- / Funzionamento senza collegamenti elettrici
- / Caldaia smaltata
- / Anodo di magnesio
- / Sistema di accensione piezoelettrico
- / Predisposto per gas metano trasformabile GPL (kit ugelli incluso)
- / Scarico fumi coassiale diam. est. 100 mm, lungh. max. 900 mm
- / Funzionamento anche a pressioni idriche minime

Classe energetica

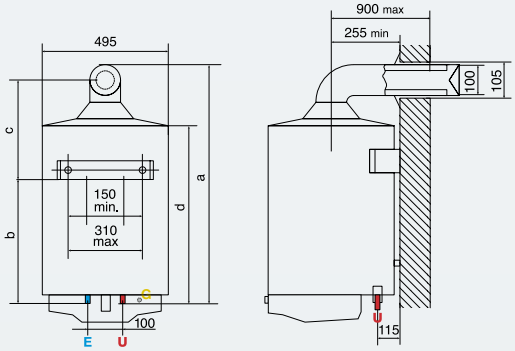

Tipologie di scarico fumi	Lunghezza massima dei tubi
C11 (Ø 60/100)	1 m

DATI TECNICI		80	100
Capacità	l	75	100
Potenza termica*	kW	4	4
Potenza utile*	kW	3,68	3,68
Tempo di riscald. (ΔT= 45°C)	h, min.	43	54
Acqua miscelata a 40° V40	l	95	120
Acqua nella prima ora a 40°C	l	214	251
Consumo metano G20	m^3/h	0,42	0,42
Consumo gas liquido (butano) G30	kg/h	0,12	0,12
Consumo gas liquido (propano) G31	kg/h	0,16	0,16
Pressione max d'esercizio	bar	8	8
Peso netto	kg	33	52
DIMENSIONI DI INGOMBRO			
a	mm	945	1125
b	mm	495	640
c	mm	345	395
d	mm	702	847

Consumi in condizioni standard: 15°C, 1013 mbar
** Dati tecnici relativi al prodotto alimentato da gas combustibile G20.*

S/SGA BF X	80	100
Classe energetica (nella scala A+/F)	B	B
Profilo di prelievo	M	M
CODICE	3211194	3211195

LEGENDA
E Entrata acqua fredda G 1/2"
U Uscita acqua calda G 1/2"
G Ingresso gas G 1/2"